www.rodavigo.net +34 986 288118
Servicio de Att. al Cliente

Cilindro ISO 15552: Modelo estándar Doble efecto con vástago simple/doble Serie C96

ø32, ø40, ø50, ø63, ø80, ø100, ø125

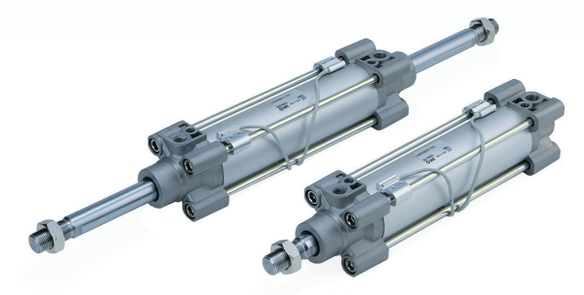

Características

- Peso ligero.
- Diseño con tirantes.
- Ajuste sencillo y preciso de la válvula de amortiguación.
- Mínima flexión del vástago.
- Modelo de bajo rozamiento disponible.

Símbolo

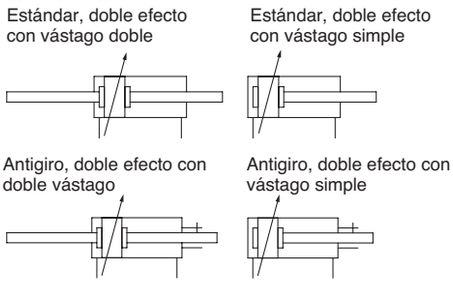

Forma de pedido

Con detector magnético | C96 S D B 32 – 100 J W

Vástago

S	Estándar
K	Antigiro

Imán integrado

Montaje

B	Modelo básico/sin fijación
T	Muñón central

∗ Pida los accesorios de montaje por separado

Diámetro

32	32 mm	80	80 mm
40	40 mm	100	100 mm
50	50 mm	125*	125 mm
63	63 mm		

∗ ø125 no es posible en el modelo antigiro

Carrera [mm]

Consulte la tabla "Carrera estándar" en la siguiente página.

Vástago

—	Vástago simple
W	Doble vástago

Fuelle

—	Sin fuelle
J	Tela de nylon (un extremo) *
JJ	Tela de nylon (ambos extremos)
K	Tela resistente al calor (un extremo) *
KK	Tela resistente al calor (ambos extremos)

El mecanismo antigiro sólo es posible sin fuelle
*Sólo para doble vástago

Recomendación de producto

Los artículos en stock pueden sufrir modificaciones sin previo aviso.

Productos en stock para una rápida entrega

Referencia	Carrera (□)
C96SDB32-□	25, 50, 80, 100, 125, 160, 200, 250, 320, 400, 500
C96SDB40-□	25, 50, 80, 100, 125, 160, 200, 250, 320, 400, 500
C96SDB50-□	25, 50, 80, 100, 125, 160, 200, 250, 320, 400, 500, 600
C96SDB63-□	25, 50, 80, 100, 125, 160, 200, 250, 320, 400, 500, 600
C96SDB80-□	25, 50, 80, 100, 125, 160, 200, 250, 320, 400, 500, 600, 700
C96SDB100-□	25, 50, 80, 100, 125, 160, 200, 250, 320, 400, 500, 600, 700

Detectores magnéticos

- D-M9PWL (indicación en 2 colores PNP)
- D-M9NWL (indicación en 2 colores NPN)

Nota) Para más opciones, consulte la sección Detector magnético, página 1025

Productos relacionados

Serie ASR/ASQ - Válvulas de ahorro de aire - página 1276
Series AS - Reguladores de caudal - página 1258
Serie RB - Amortiguador hidráulico - página 821
Serie SY - Válvulas - página 74, 110, 129
Serie SV - Válvulas - página 29
Serie VQ - Válvulas - página 267
Serie AC - Tratamiento de aire - página 1079
Serie TU - Tubos - página 1253
Serie KQ2 - Racores - página 1214

Características técnicas

Diámetro [mm]	32	40	50	63	80	100	125
Funcionamiento	Doble efecto						
Fluido	Aire						
Presión de prueba	1.5 MPa						
Presión máx. de trabajo	1.0 MPa						
Presión mín. de trabajo	0.05 MPa						
Ambiente y fluido temperatura	Sin detector magnético: -20 a 70°C∗ Con detector magnético: -10 a 60°C∗						
Lubricación	No necesaria (sin lubricación)						
Velocidad del émbolo	50 a 1000 mm/s						50 a 700 mm/s
Tolerancia de carrera admisible	Hasta carrera 250: $^{+1.0}_{0}$, carreras 251 a 1000: $^{+1.4}_{0}$, carrera 1001 a 1500: $^{+1.8}_{0}$, carreras 1501 a 2000: $^{+2.2}_{0}$						
Amortiguación	Ambos extremos (amortiguación neumática)						
Tamaño de conexión	G 1/8	G 1/4	G 1/4	G 3/8	G 3/8	G 1/2	G 1/2
Montaje	Modelo básico, escuadra, brida anterior, brida posterior, fijación oscilante macho, fijación oscilante hembra, muñón central						
Precisión antigiro (C96K)	±0.5°		±0.5°		±0.3°		Sin posibilidad

∗ Sin congelación

Polígono Industrial O Rebullón s/n. 36416 - Mos - España - rodavigo@rodavigo.com

www.rodavigo.net +34 986 288118
Servicio de Att. al Cliente

Carrera estándar

Diámetro [mm]	Modelo estándar (C96S) Carrera estándar [mm]	Carrera máx.* Vástago simple	Carrera máx.* Doble vástago	Modelo antigiro (C96K) Carrera máx.*
32	25, 50, 80, 100, 125, 160, 200, 250, 320, 400, 500	1000	1000	500
40	25, 50, 80, 100, 125, 160, 200, 250, 320, 400, 500	1900		500
50	25, 50, 80, 100, 125, 160, 200, 250, 320, 400, 500, 600			600
63	25, 50, 80, 100, 125, 160, 200, 250, 320, 400, 500, 600			600
80	25, 50, 80, 100, 125, 160, 200, 250, 320, 400, 500, 600, 700, 800			800
100	25, 50, 80, 100, 125, 160, 200, 250, 320, 400, 500, 600, 700, 800			800
125	—	2000		—

Carreras intermedias disponibles.
*Consulte con SMC si desea carreras más largas.
*Los modelos de ø125 se fabrican bajo demanda.

Lista de repuestos

Estándar/Vástago simple

Diámetro [mm]	Ref. del juego
32	CS95-32
40	CS95-40
50	CS95-50
63	CS95-63
80	CS95-80
100	CS96-100
125	CS96-125

Estándar/Doble vástago

Diámetro [mm]	Ref. del juego
32	CS95W-32
40	CS95W-40
50	CS95W-50
63	CS95W-63
80	CS95W-80
100	CS96W-100
125	CS96W-125

Antigiro/Vástago simple

Diámetro [mm]	Ref. del juego
32	CK95-32
40	CK95-40
50	CK95-50
63	CK95-63
80	CK95-80
100	CK96-100

Antigiro/Doble vástago

Diámetro [mm]	Ref. del juego
32	CK95W-32
40	CK95W-40
50	CK95W-50
63	CK95W-63
80	CK95W-80
100	CK96W-100

Accesorios

Accesorios de montaje del cilindro

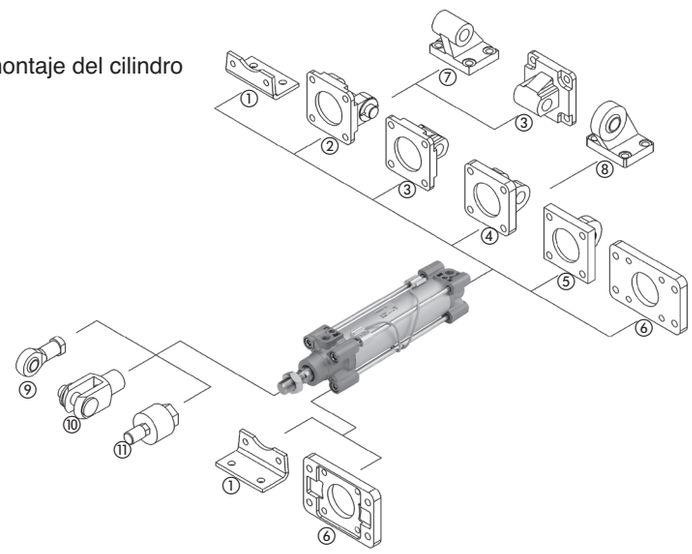

Energía cinética admisible

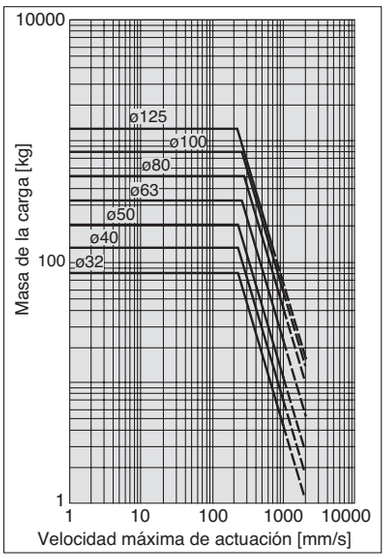

Diámetro [mm]	① Escuadra (suministradas 2 piezas y 4 tornillos)	② Fijación oscilante hembra posterior (para accesorio E) (suministrada con perno, dispositivo de seguridad y 4 tornillos)	③ Fijación oscilante macho posterior (suministrada con 4 tornillos)	④ Fijación oscilante hembra posterior (para accesorio ES) (suministrada con perno, dispositivo de seguridad y 4 tornillos)	⑤ Fijación oscilante macho posterior con rótula articulada (suministrada con 4 tornillos)	⑥ Brida anterior/posterior (suministrada con 4 tornillos)	⑦ Fijación oscilante angulada posterior	⑧ Fijación oscilante angulada posterior con rótula articulada	⑨ Rótula articulada del vástago (ISO 8139)	⑩ Fijación oscilante del vástago (ISO 8140) (suministrada con perno y dispositivo de seguridad)	⑪ Junta flotante
32	L5032	D5032	C5032	DS5032	CS5032	F5032	E5032	ES5032	KJ10D	GKM10-20	JA30-10-125
40	L5040	D5040	C5040	DS5040	CS5040	F5040	E5040	ES5040	KJ12D	GKM12-24	JA40-12-125
50	L5050	D5050	C5050	DS5050	CS5050	F5050	E5050	ES5050	KJ16D	GKM16-32	JA50-16-150
63	L5063	D5063	C5063	DS5063	CS5063	F5063	E5063	ES5063	KJ16D	GKM16-32	JA50-16-150
80	L5080	D5080	C5080	DS5080	CS5080	F5080	E5080	ES5080	KJ20D	GKM20-40	JAH50-20-150
100	L5100	D5100	C5100	DS5100	CS5100	F5100	E5100	ES5100	KJ20D	GKM20-40	JAH50-20-150
125	L5125	D5125	C5125	DS5125	CS5125	F5125	E5125	ES5125	KJ27D	GKM30-54	JA125-27-200

Nota) Dado que la serie CP96 y la serie C96 usan los mismos accesorios de montaje del cilindro, consulte las dimensiones en la página 591.

Para más opciones y detalles de los productos, consulte nuestros catálogos específicos o nuestra información online.

Polígono Industrial O Rebullón s/n. 36416 - Mos - España - rodavigo@rodavigo.com

www.rodavigo.net +34 986 288118
Servicio de Att. al Cliente

Dimensiones: Sin fijación de montaje

C96S(D)B / C96K(D)B Diámetro – Carrera

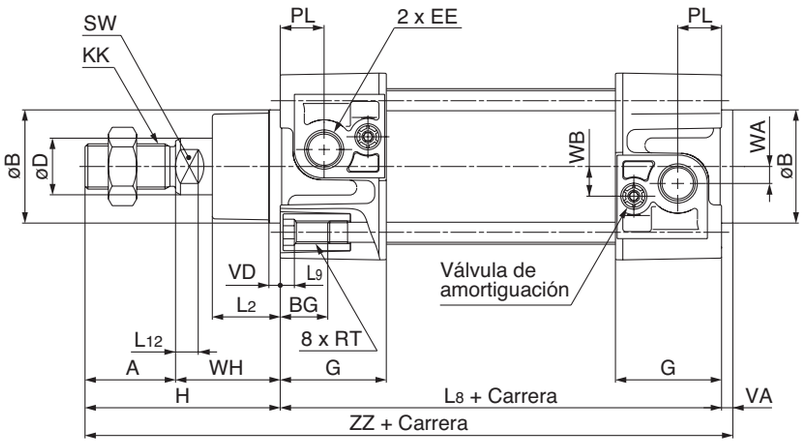

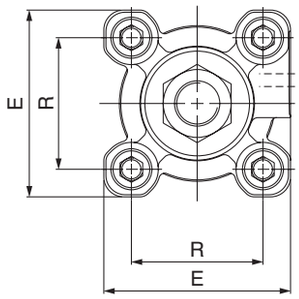

Diámetro [mm]	Rango de carrera [mm]		A	øB d11	øD	EE	PL	RT	L_{12}	KK	SW	G	BG	L_8	VD	VA	WA	WB	WH	ZZ	E	R
	Sin fuelle	Con fuelle																				
32	a 1000	a 1000	22	30	12	G 1/8	13	M6 x 1	6	M10 x 1.25	10	32	16	94	4	4	4	7	26	146	47	32.5
40	a 1900	a 1000	24	35	16	G 1/4	14	M6 x 1	6.5	M12 x 1.25	13	37.5	16	105	4	4	5	9	30	163	54	38
50	a 1900	a 1000	32	40	20	G 1/4	15.5	M8 x 1.25	8	M16 x 1.5	17	37.5	16	106	4	4	6	10.5	37	179	66	46.5
63	a 1900	a 1000	32	45	20	G 3/8	16.5	M8 x 1.25	8	M16 x 1.5	17	45	16	121	4	4	9	12	37	194	77	56.5
80	a 1900	a 1000	40	45	25	G 3/8	19	M10 x 1.5	10	M20 x 1.5	22	45	17	128	4	4	11.5	14	46	218	99	72
100	a 1900*	a 1000*	40	55	25	G 1/2	19	M10 x 1.5	10	M20 x 1.5	22	50	17	138	4	4	17	15	51	233	118	89
125	a 2000*	a 1000*	54	60	32	G 1/2	19	M12 x 1.75	13	M27 x 2	27	58	20	160	6	6	17	15	65	285	144	110

* A continuación se muestra la carrera mínima para montaje con muñón.
Diám. 32 a 80: 0 mm, Diám. 100: 5 mm, Diám. 125: 10 mm

Diámetro [mm]	L_2	L_9	H
32	15	4	48
40	17	4	54
50	24	5	69
63	24	5	69
80	30	—	86
100	32	—	91
125	40	—	119

(C96K)

Diámetro [mm]	D
32	12.2
40	14.2
50	19
63	19
80	23
100	23

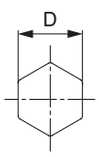

Sección antigiro del vástago

Polígono Industrial O Rebullón s/n. 36416 - Mos - España - rodavigo@rodavigo.com

www.rodavigo.net +34 986 288118
Servicio de Att. al Cliente

Dimensiones: Sin fijación de montaje

C96S(D)B / C96K(D)B Diámetro – Carrera W

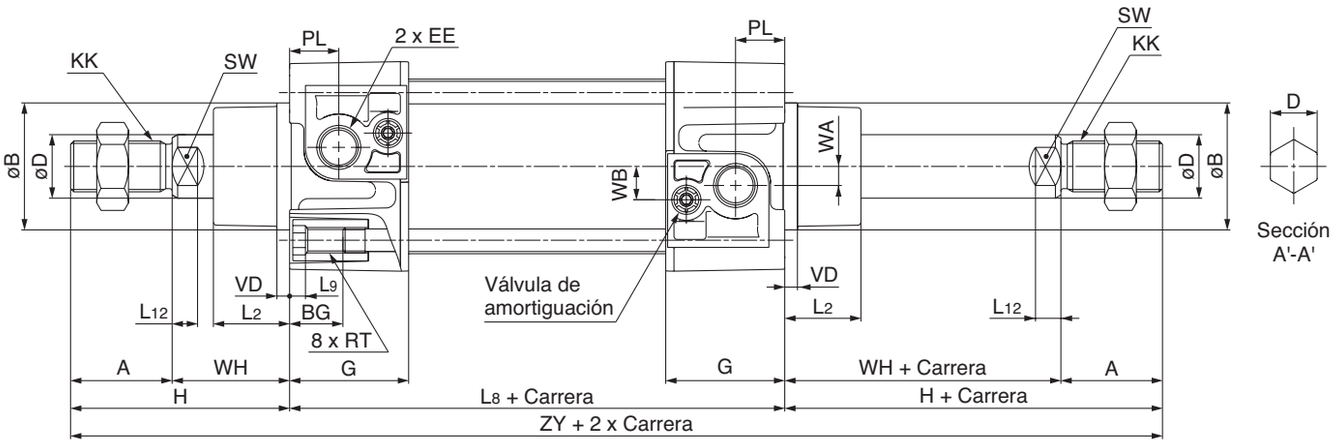

Diámetro [mm]	Rango de carrera [mm]	A	øB d11	D C96K	øD	EE	PL	RT	L_{12}	KK	SW	G	BG	L_8	VD	WA	WB	WH	ZY	L_2	L_9	H
32	a 1000	22	30	12.2	12	G 1/8	13	M6 x 1	6	M10 x 1.25	10	32	16	94	4	4	7	26	190	15	4	48
40	a 1000	24	35	14.2	16	G 1/4	14	M6 x 1	6.5	M12 x 1.25	13	37.5	16	105	4	5	9	30	213	17	4	54
50	a 1000	32	40	19	20	G 1/4	15.5	M8 x 1.25	8	M16 x 1.5	17	37.5	16	106	4	6	10.5	37	244	24	5	69
63	a 1000	32	45	19	20	G 3/8	16.5	M8 x 1.25	8	M16 x 1.5	17	45	16	121	4	9	12	37	259	24	5	69
80	a 1000	40	45	23	25	G 3/8	19	M10 x 1.5	10	M20 x 1.5	22	45	17	128	4	11.5	14	46	300	30	—	86
100	a 1000*	40	55	23	25	G 1/2	19	M10 x 1.5	10	M20 x 1.5	22	50	17	138	4	17	15	51	320	32	—	91
125	a 1000*	54	60	–	32	G 1/2	19	M12 x 1.75	13	M27 x 2	27	58	20	160	6	17	15	65	398	40	—	119

* A continuación se muestra la carrera mínima para montaje con muñón.
Diám. 32 a 80: 0 mm, Diám. 100: 5 mm, Diám. 125: 10 mm

Dimensiones: Accesorios de montaje del cilindro

Muñón central (T)

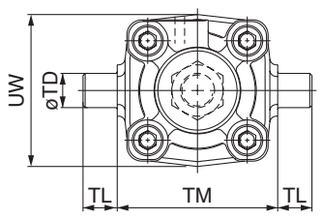

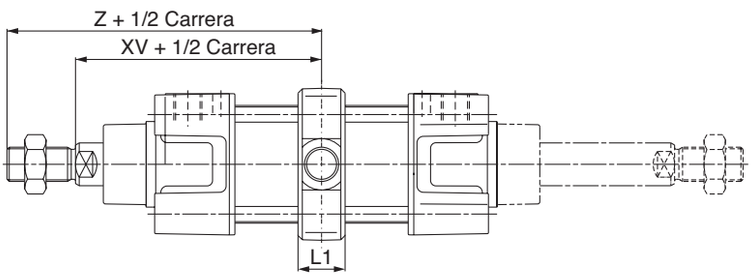

Diámetro [mm]	TM	TL	øTD e8	UW	L1	XV	Z
32	50	12	12	49	17	73	95
40	63	16	16	58	22	82.5	106.5
50	75	16	16	71	22	90	122
63	90	20	20	87	28	97.5	129.5
80	110	20	20	110	34	110	150
100	132	25	25	136	40	120	160
125	160	25	25	Máx. 160	50	145	199

Para más opciones y detalles de los productos, consulte nuestros catálogos específicos o nuestra información online.

Polígono Industrial O Rebullón s/n. 36416 - Mos - España - rodavigo@rodavigo.com